8, 4 cm

8, 25 cm

8 cm

6, 5 cm

6 cm

8, 5 cm

7, 5 cm

6, 5 cm

8 cm

7, 2 cm

9,5 x 7 cm

9 x 6,5 cm

7,5 x 6,2 cm

7,5 x 6,2 cm

6 x 12 cm

5,5 x 11 cm

7,5 x 10,5 cm

6,7 x 10 cm

5,4 x 8,5 cm

5,8 x 8 cm

3 x 12 cm

6,5 x 9 cm

4,7 x 8 cm

6,5 x 8,5 cm

8 x 7 cm

11 x 5,5 cm

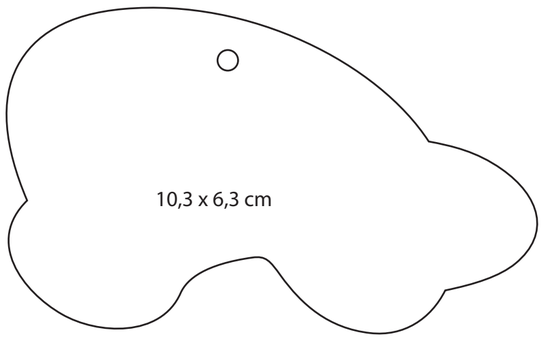
10,3 x 6,3 cm

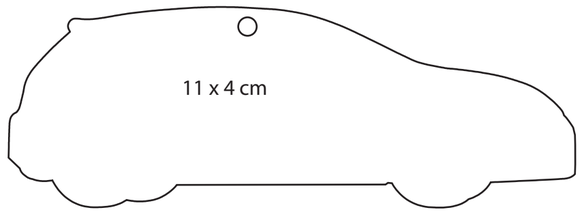
11 x 4 cm

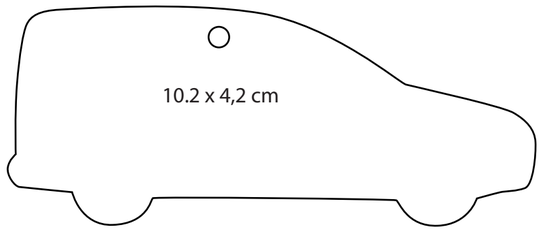
10.2 x 4,2 cm

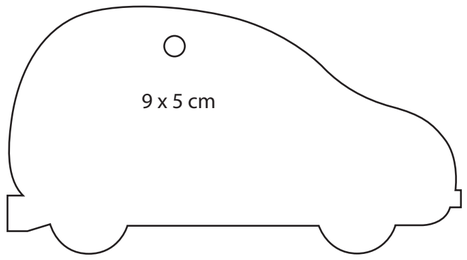
9 x 5 cm

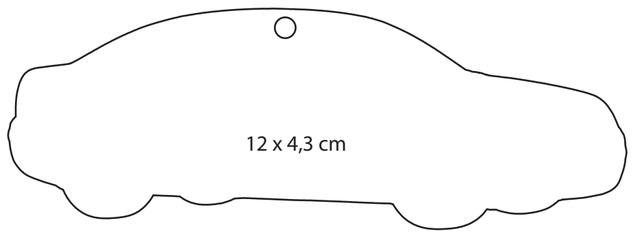
12 x 4,3 cm

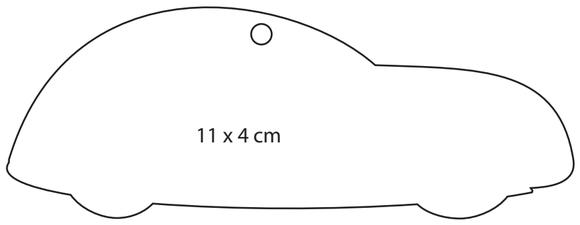
11 x 4 cm

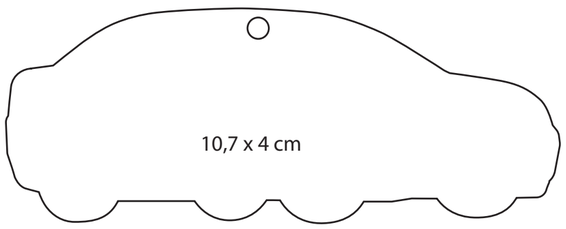
10,7 x 4 cm

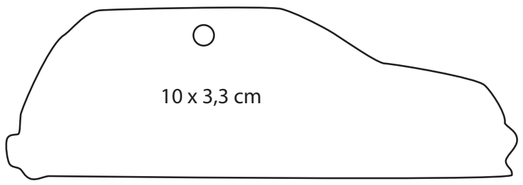
10 x 3,3 cm

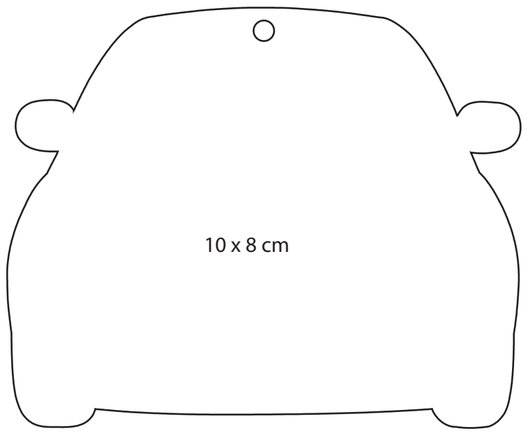
10 x 8 cm

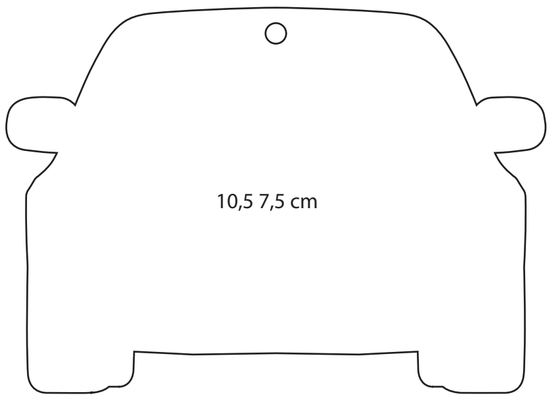
10,5 7,5 cm

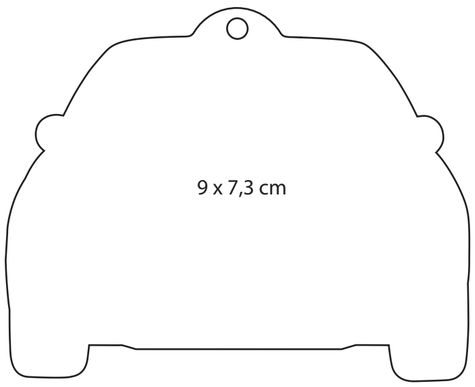
9 x 7,3 cm

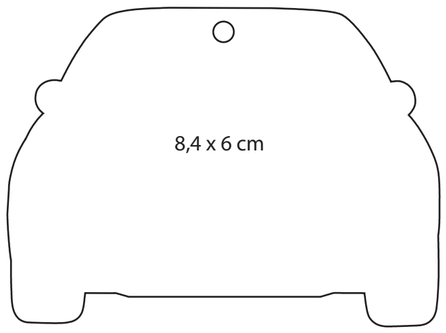
8,4 x 6 cm

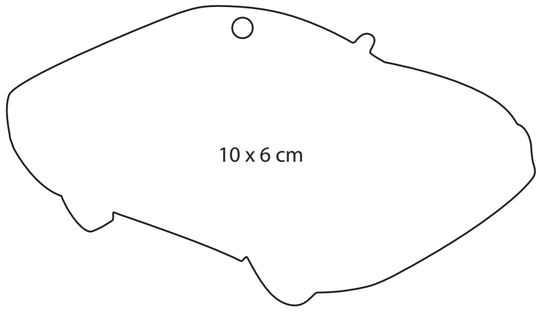
10 x 6 cm

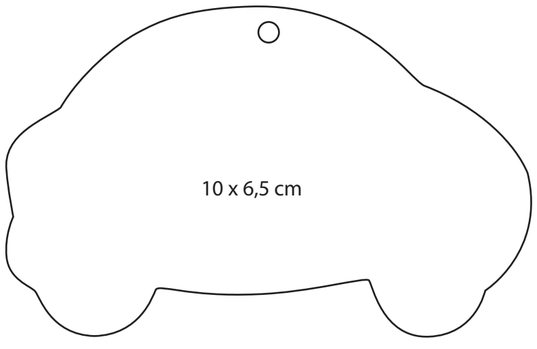
10 x 6,5 cm

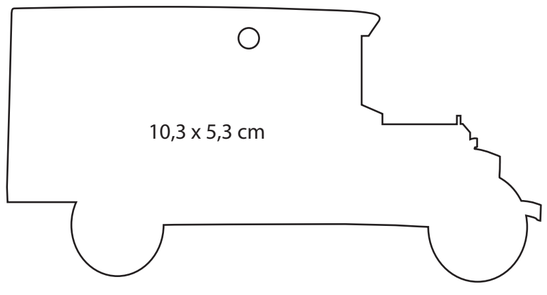
10,3 x 5,3 cm

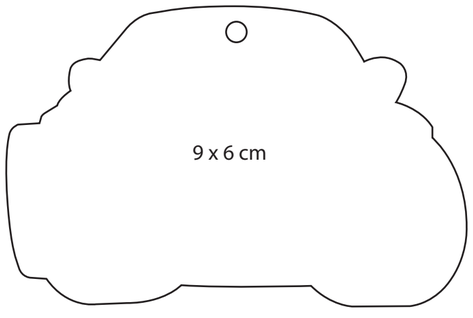
9 x 6 cm

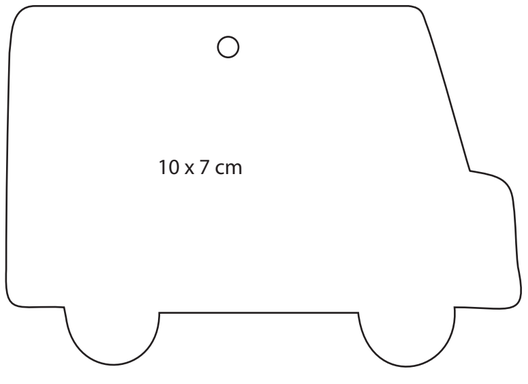
10 x 7 cm

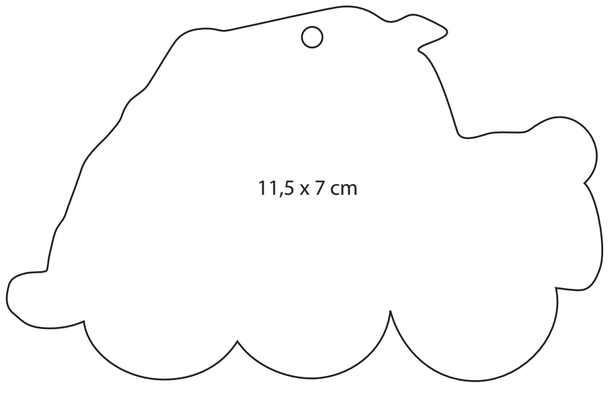
11,5 x 7 cm

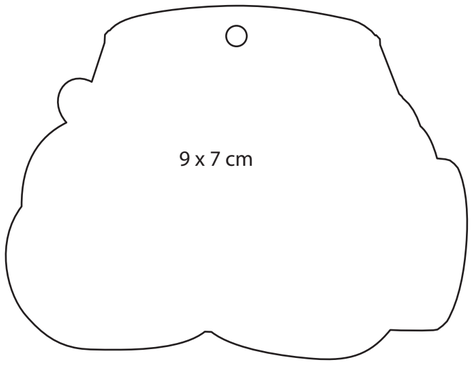
9 x 7 cm

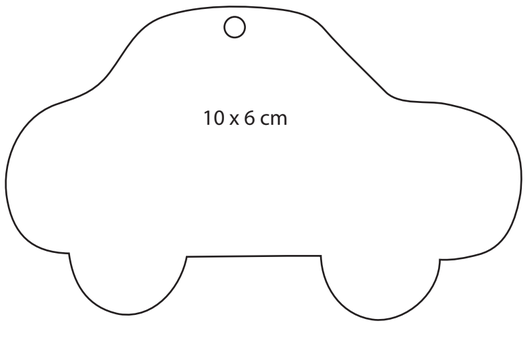
10 x 6 cm

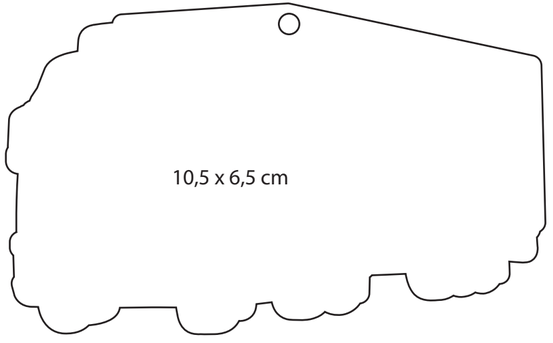
10,5 x 6,5 cm

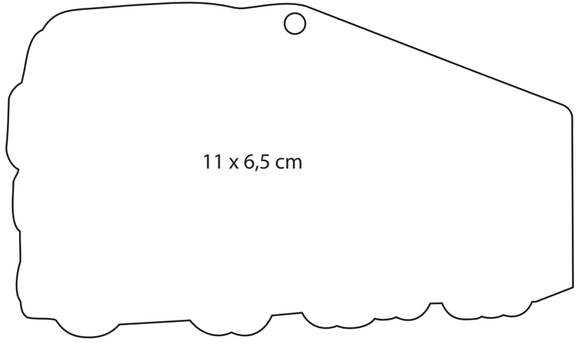
11 x 6,5 cm

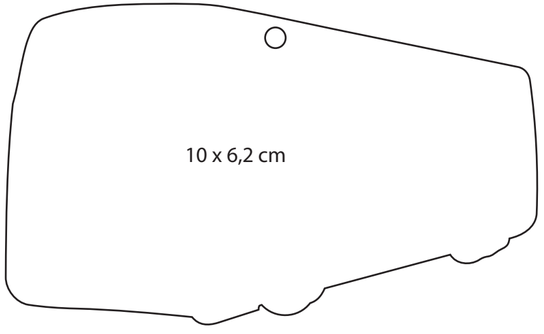
10 x 6,2 cm

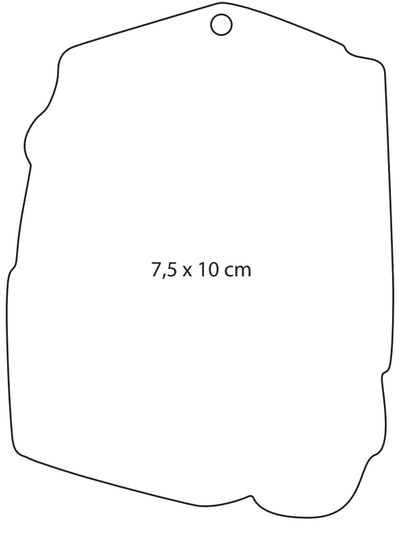
7,5 x 10 cm

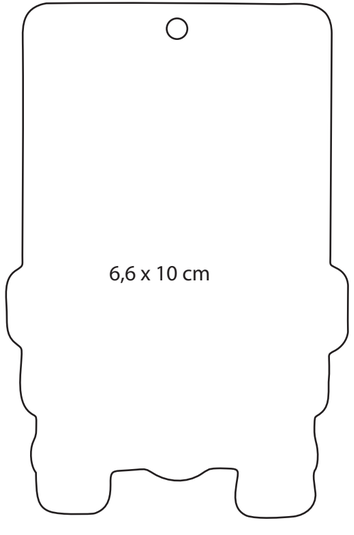
6,6 x 10 cm

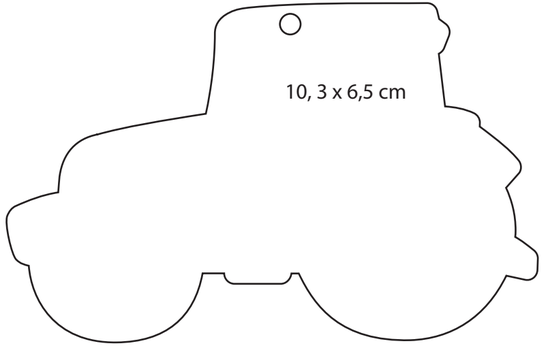
10, 3 x 6,5 cm

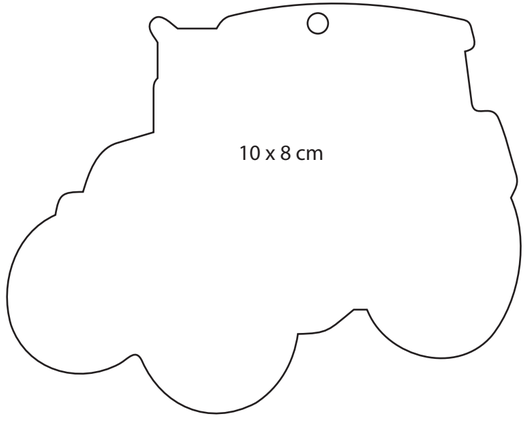
10 x 8 cm

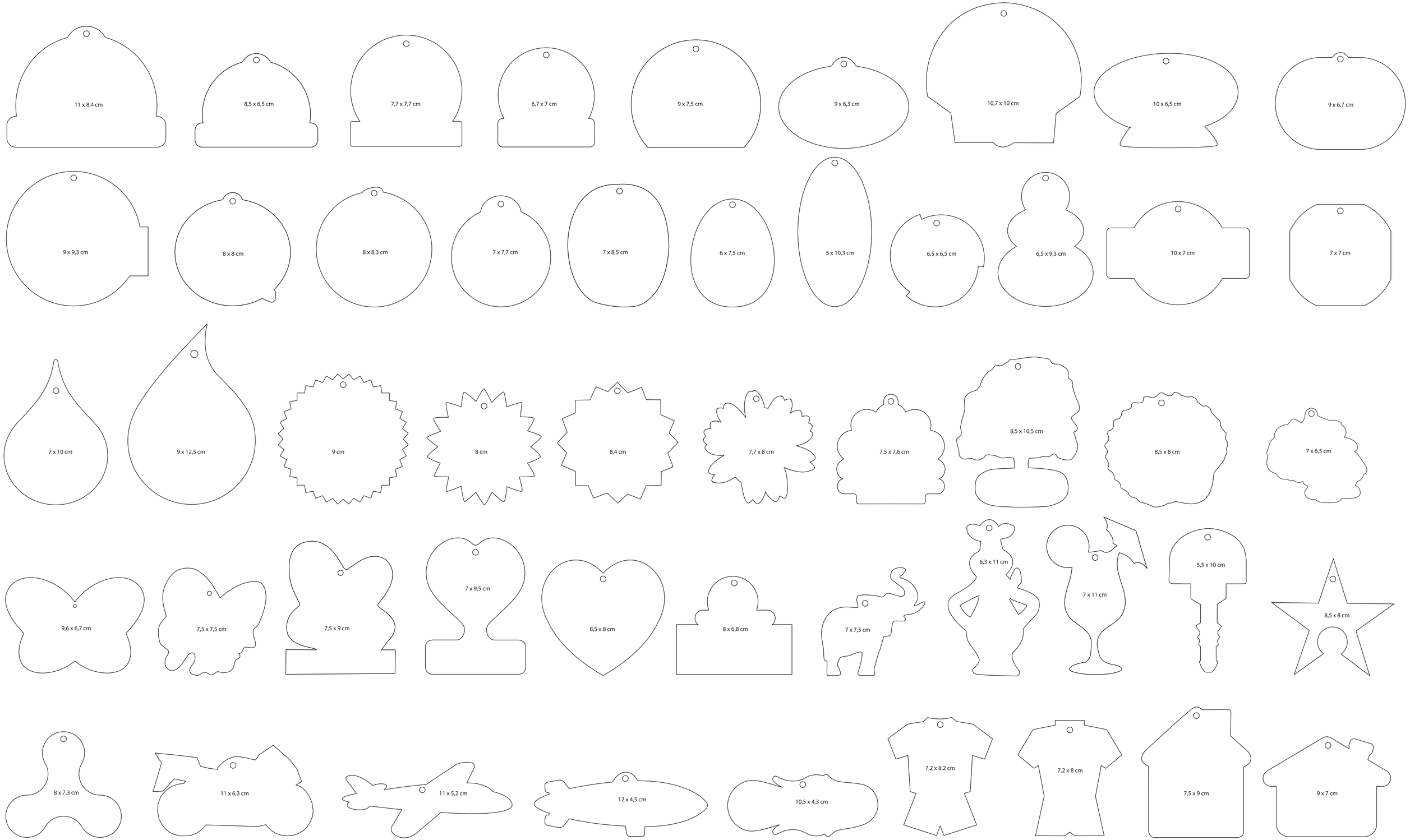
11 x 8,4 cm
8,5 x 6,5 cm
7,7 x 7,7 cm
6,7 x 7 cm
9 x 7,5 cm
9 x 6,3 cm
10,7 x 10 cm
10 x 6,5 cm
9 x 6,7 cm
9 x 9,3 cm
8 x 8 cm
8 x 8,3 cm
7 x 7,7 cm
7 x 8,5 cm
6 x 7,5 cm
5 x 10,3 cm
6,5 x 6,5 cm
6,5 x 9,3 cm
10 x 7 cm
7 x 7 cm
7 x 10 cm
9 x 12,5 cm
9 cm
8 cm
8,4 cm
7,7 x 8 cm
7,5 x 7,6 cm
8,5 x 10,5 cm
8,5 x 8 cm
7 x 6,5 cm
9,6 x 6,7 cm
7,5 x 7,5 cm
7,5 x 9 cm
7 x 9,5 cm
8,5 x 8 cm
8 x 6,8 cm
7 x 7,5 cm
6,3 x 11 cm
7 x 11 cm
5,5 x 10 cm
8,5 x 8 cm
8 x 7,3 cm
11 x 6,3 cm
11 x 5,2 cm
12 x 4,5 cm
10,5 x 4,3 cm
7,2 x 8,2 cm
7,2 x 8 cm
7,5 x 9 cm
9 x 7 cm

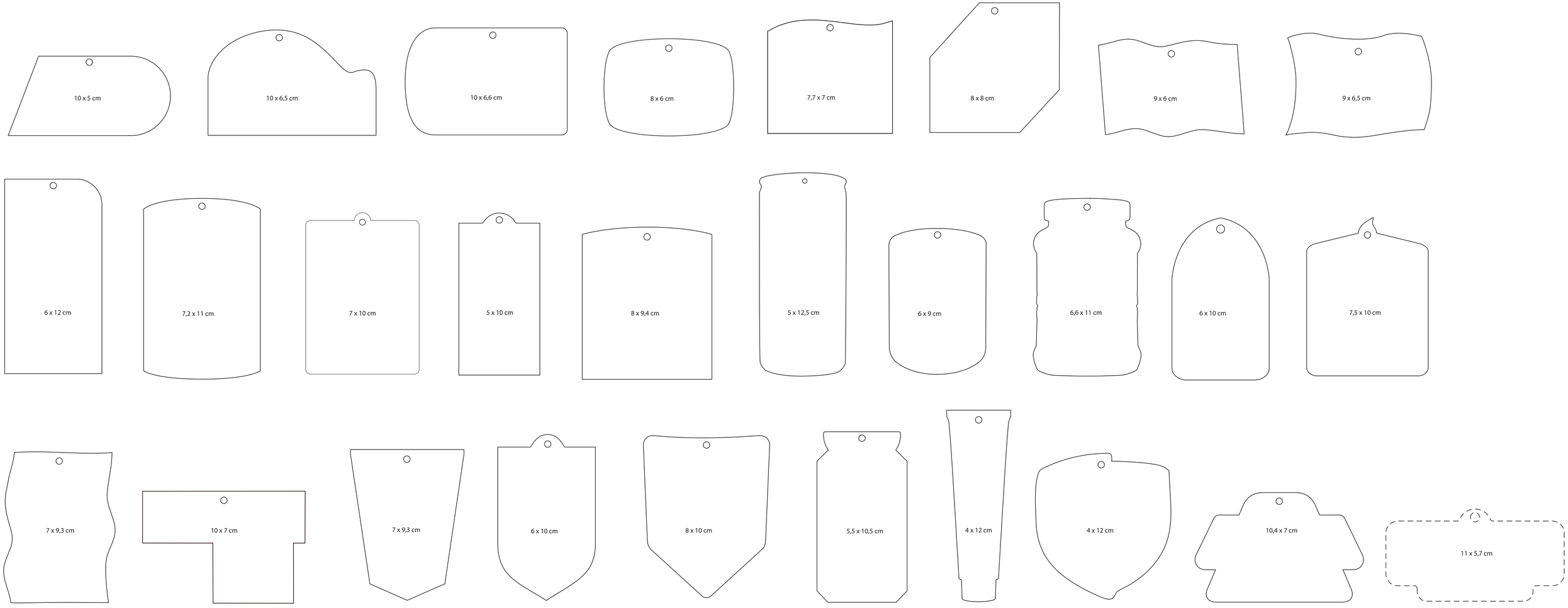
10 x 5 cm
10 x 6,5 cm
10 x 6,6 cm
8 x 6 cm
7,7 x 7 cm
8 x 8 cm
9 x 6 cm
9 x 6,5 cm
6 x 12 cm
7,2 x 11 cm
7 x 10 cm
5 x 10 cm
8 x 9,4 cm
5 x 12,5 cm
6 x 9 cm
6,6 x 11 cm
6 x 10 cm
7,5 x 10 cm
7 x 9,3 cm
10 x 7 cm
7 x 9,3 cm
6 x 10 cm
8 x 10 cm
5,5 x 10,5 cm
4 x 12 cm
4 x 12 cm
10,4 x 7 cm
11 x 5,7 cm